MANUALE DELL'UTENTE

HERO3+

BLACK EDITION

GoPro®

Be a HERO.

To download this user manual in a different language, visit **gopro.com/support**.

Pour télécharger ce manuel de l'utilisateur dans une autre langue, rendez-vous sur **gopro.com/support**.

Wenn Sie dieses Benutzerhandbuch in einer anderen Sprache herunterladen möchten, besuchen Sie **gopro.com/support**.

Per scaricare questo manuale utente in un'altra lingua, visita **gopro.com/support**.

Para descargar este manual de usuario en otro idioma, visite **gopro.com/support**.

Para baixar este manual do usuário em outro idioma, acesse **gopro.com/support**.

このユーザーマニュアルの他言語版をダウンロードするには、 **gopro.com/support**にアクセスしてください。

若要下載其他語言版本的使用説明書，請前往：**gopro.com/support**。

如需下载本用户手册的其他语言版本，请访问**gopro.com/support**。

Partecipa al party GoPro su **facebook.com/gopro**
per vedere le riprese condivise dagli altri utenti GoPro.
Condividi i *tuoi* filmati ed entra a far parte del movimento GoPro!

SOMMARIO

Accessori	4
Supporti + Accessori	5
Funzionalità di HERO3+	6
Schermo LCD di stato della videocamera	8
Diagramma di flusso dei menu della videocamera	9
Aggiornamenti al software della videocamera	10
Operazioni di base	10
Modalità della videocamera	13
Impostazioni della videocamera	19
Impostazione di acquisizione	30
Impostazione	43
Wi-Fi + Telecomando Wi-Fi:	51
Connessione alla App GoPro	54
Archiviazione/Schede microSD™	55
Requisiti di sistema	56
Trasferimento di file	57
Riproduzione	58
Batteria	59
Messaggi di avvertenza importanti	62
Custodia della videocamera	63
Utilizzo dei supporti	67
Utilizzo del telecomando Wi-Fi	69
Assistenza clienti	70

INDOSSALA. PORTALA. AMALA.

ACCESSORI DI SERIE

LCD Touch BacPac™

Batteria BacPac™

Telecomando Wi-Fi

Il Telaio

Custodia da polso

Custodia standard

Batteria ricaricabile

Caricabatterie

Lente protettiva + coperchio

Altri accessori per HERO3+
sono disponibili su **gopro.com**

SUPPORTI + ACCESSORI

Supporto frontale per casco

Supporto pettorale

Supporto per manubrio/sellino/asta

Supporti per tavole da surf

Portello galleggiante

Fascia per la testa + QuickClip

Ventosa

Fascia per casco ventilata

Supporto per roll bar

Supporti su treppiede

Inserti anticondensa

Jaws: supporto flessibile

Supporti adesivi curvi + piatti

Supporto laterale

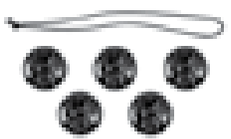

Lacci di sicurezza per videocamera

Caricatore per auto

FUNZIONALITÀ DI HERO3+

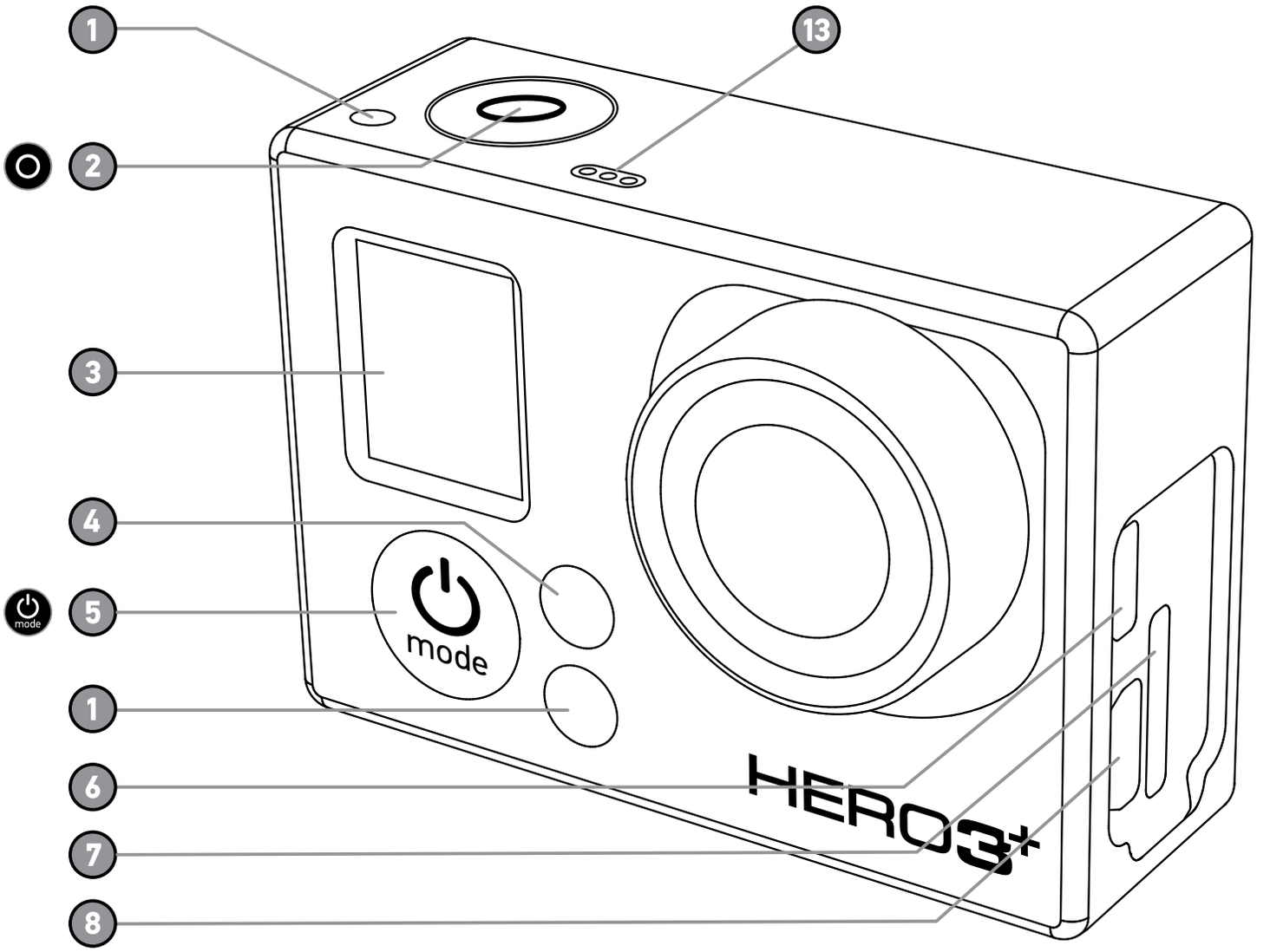

1. Spie di stato della videocamera (rosse)

2. Pulsante Shutter/Selezione

3. Schermo LCD di stato

4. Spie di stato Wi-Fi (blu)

5. Pulsante Accensione/Modalità

6. Porta Micro HDMI (cavo non incluso)

7. Slot per scheda MicroSD (scheda SD non inclusa)

8. Porta Mini-USB (supporta cavi compositi CA e adattatori 3,5 mm per microfono stereo, non incluso)

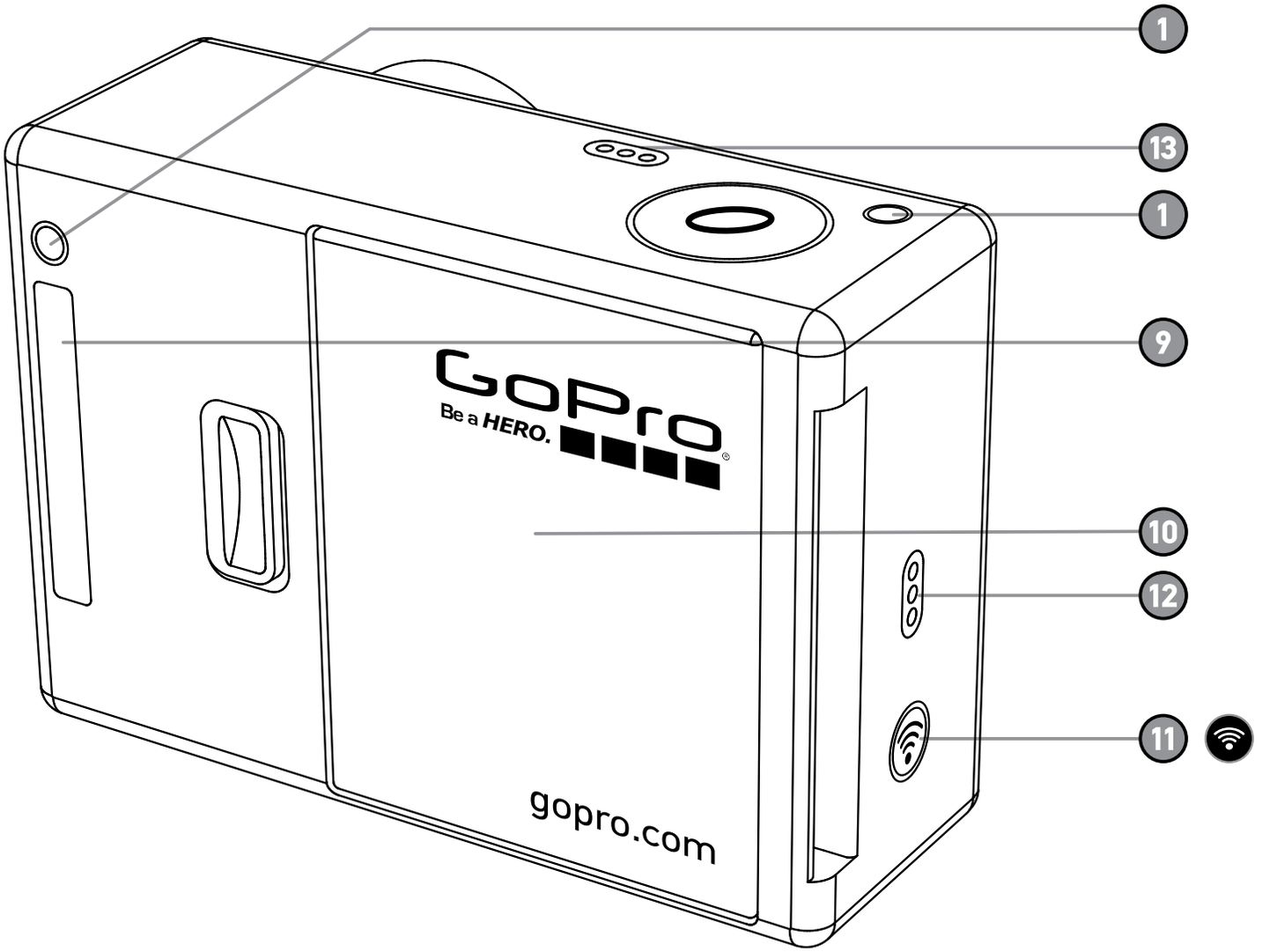

9. Porta HERO

10. Sportello batteria

11. Pulsante di accensione/ spegnimento Wi-Fi

12. Allerta audio

13. Microfono

SCHERMO LCD DI STATO DELLA VIDEOCAMERA

Lo schermo LCD visualizza le seguenti informazioni sulle modalità e le impostazioni di HERO3+:

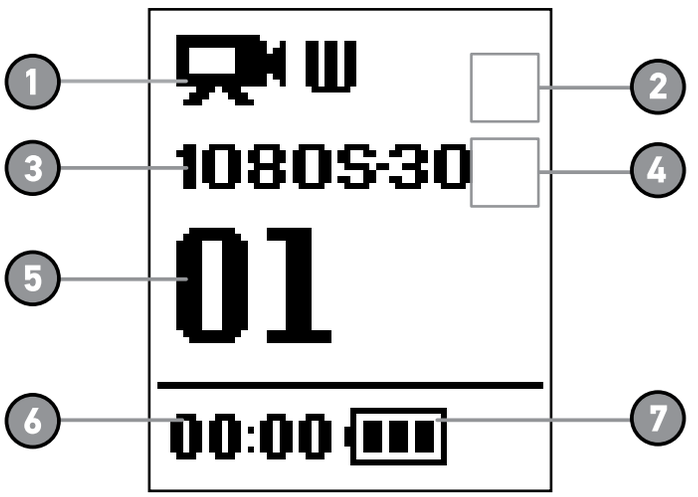

1. **Modalità/FOV (Visuale) della videocamera**
2. **Modalità delle impostazioni di acquisizione** (non mostrate)
3. **Risoluzione/fps (fotogrammi al secondo)**
4. **Impostazioni di intervallo temporale** (non visualizzate)
5. **Contatore**
6. **Ora/Archiviazione/File**
7. **Durata batteria**

NOTA: *Le icone mostrate sopra variano in funzione della modalità attiva nella videocamera.*

DIAGRAMMA DI FLUSSO DEI MENU DELLA VIDEOCAMERA

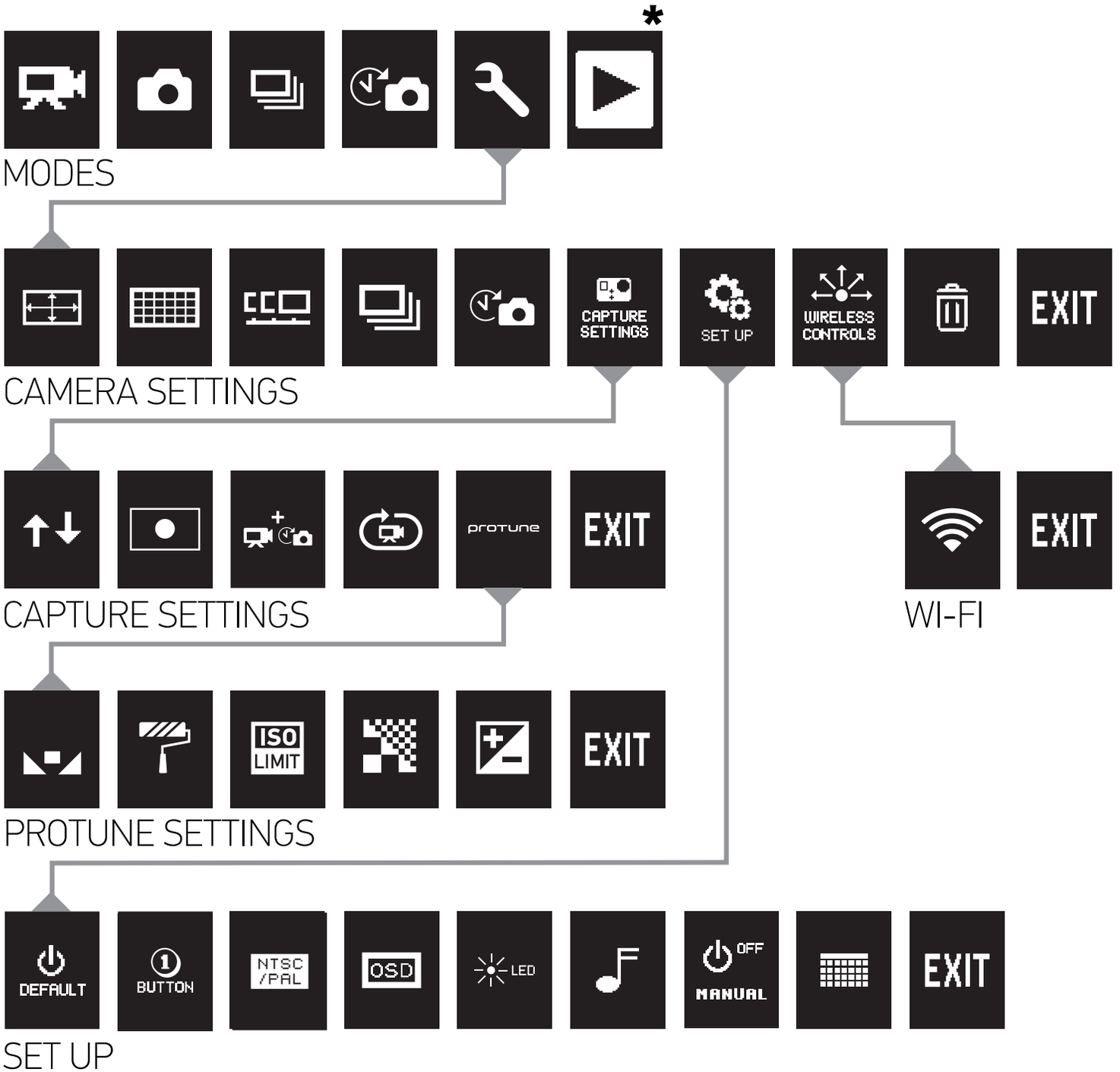

L'icona ***Riproduzione viene visualizzata solo se la videocamera è collegata a una TV o a uno schermo LCD Touch BacPac™ (venduto separatamente).*

AGGIORNAMENTI AL SOFTWARE DELLA VIDEOCAMERA

Per ottenere funzioni aggiornate e prestazioni ottimali dalla videocamera HERO3+, assicurarsi di utilizzare il software più recente. Per controllare se siano disponibili aggiornamenti software, visitare **gopro.com/update**

UTILIZZO DI HERO3+: OPERAZIONI DI BASE

OPERAZIONI PRELIMINARI

1. Rimuovere la videocamera dalla custodia.

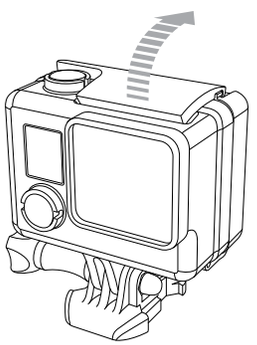

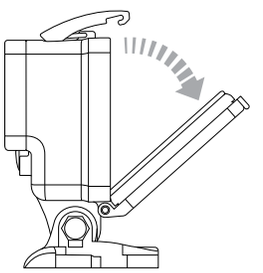

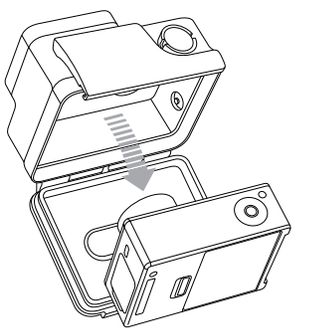

2. Rimuovere lo sportello laterale della videocamera e inserire una scheda microSD, microSDHC™ o microSDXC™ nell'apposito slot. È richiesta una scheda microSD certificata per velocità Classe 10.

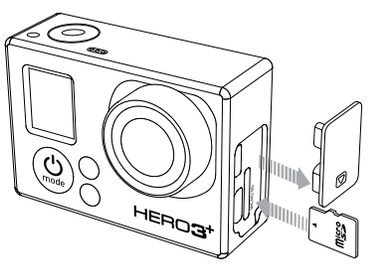

3. Aprire lo sportello posteriore della videocamera, inserire la batteria e richiudere lo sportello.

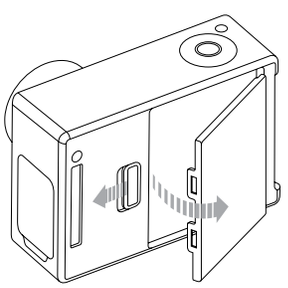

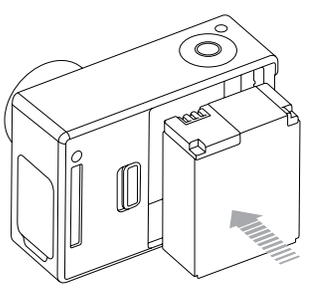

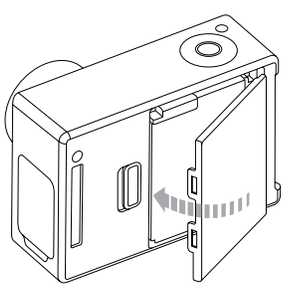

4. **Caricare la batteria.** La batteria agli ioni di litio inclusa è già parzialmente carica. Per procedere alla ricarica, collegare alla videocamera il cavo USB incluso e l'altra estremità a qualsiasi fonte di alimentazione (ad esempio, un computer, un alimentatore GoPro a parete o per auto). L'utilizzo della videocamera con la batteria non completamente carica non provoca alcun danno.

SUGGERIMENTO PRO:	**Quando la videocamera è SPENTA e sotto carica:** • La spia di stato rossa **della videocamera** si **ACCENDE** quando è sotto carica. • La spia di stato rossa **della videocamera** si **SPEGNE** al termine della ricarica.

▸Vedere **DURATA DELLA BATTERIA** per ulteriori informazioni.
▸Vedere **PROTUNE** per ulteriori informazioni.

IMPOSTAZIONI PREDEFINITE DELLA VIDEOCAMERA

La videocamera HERO3+ Black Edition si accende con le seguenti impostazioni predefinite:

	Video	1080p SuperView **30 fps**, regolazione automatica per luce scarsa **ATTIVA**
	Foto	12MP, FOV grandangolo ultra largo
	Foto Burst	30 foto al secondo
	Time-Lapse	0,5 secondi
	Wi-Fi	**SPENTO**

SUGGERIMENTO PRO:	Per modificare le impostazioni **VIDEO** e **FOTO**: ▸Vedere il menu **IMPOSTAZIONI** per apportare modifiche.

ACCENSIONE E SPEGNIMENTO

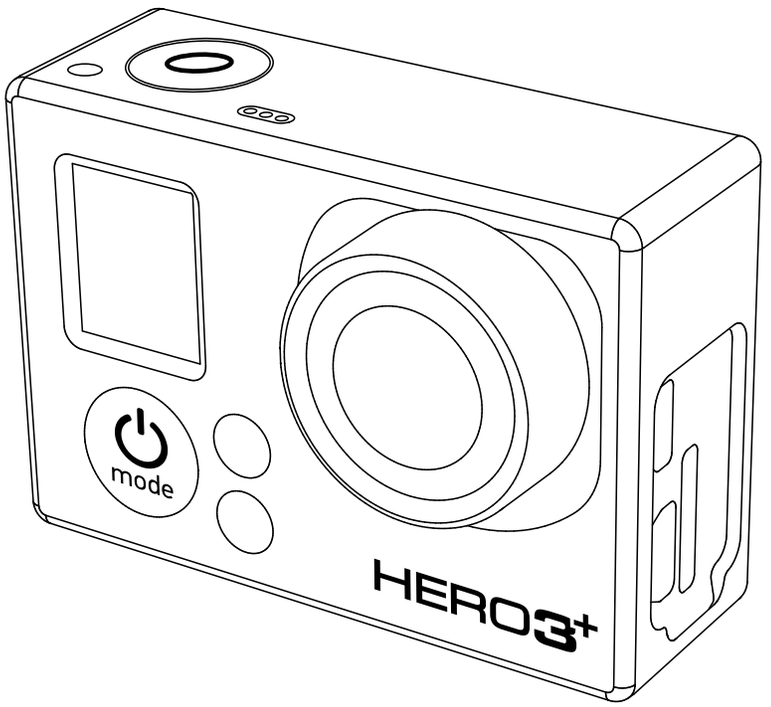

Per accendere:
premere il **pulsante Accensione/Modalità** mode. Le spie rosse di **Stato videocamera** lampeggiano tre volte e l'**indicatore acustico** emette tre segnali.

Per spegnere:
tenere premuto il **pulsante Accensione/Modalità** mode. Le spie rosse di **Stato videocamera** lampeggiano diverse volte e l'**indicatore acustico** emette sette segnali.

SUGGERIMENTO PRO:	Per trasformare HERO3+ in una videocamera a "un solo pulsante" che inizia automaticamente a registrare **FOTO** o **VIDEO** una volta **accesa**: Impostare la videocamera in modalità **ONE BUTTON**. ▸Vedere la modalità **ONE BUTTON** per ulteriori informazioni.

PANORAMICA

HERO3+ offre diverse modalità di utilizzo della videocamera. Per passare da una modalità all'altra, premere il **pulsante Accensione/Modalità** mode. Le modalità vengono visualizzate nel seguente ordine:

	VIDEO	Registrazione **video**
	FOTO	Scattare **foto singole**
	FOTO BURST	Scatta fino a 30 foto al secondo
	TIME-LAPSE	Scatta una serie di foto a intervalli temporizzati
	IMPOSTAZIONI	Regolazione delle impostazioni della **videocamera**
	RIPRODUZIONE	Riproduzione e visualizzazione video e foto Viene visualizzato solo se la videocamera è collegata a una TV o a uno schermo LCD Touch BacPac™ (accessorio opzionale, venduto separatamente).

SUGGERIMENTO PRO:	Utilizzare **FOTO BURST** per fotografare oggetti che si spostano velocemente.

▸Vedere **RIPRODUZIONE** per ulteriori informazioni.

VIDEO

Per registrare **video**, verificare che la videocamera sia in modalità **Video**.
Se l'icona **Video** non è visualizzata sullo schermo LCD della videocamera, premere ripetutamente il **pulsante Accensione/Modalità** finché non appare.

Per avviare la registrazione:
premere il **pulsante Shutter/Selezione**. La videocamera emette un segnale acustico e le spie rosse **Stato videocamera lampeggiano** durante la registrazione.

Per arrestare la registrazione:
premere il **pulsante Shutter/Selezione**. Le spie rosse di **Stato videocamera** lampeggiano tre volte e l'indicatore acustico emette tre segnali ad indicare che la registrazione è stata arrestata.

La HERO3+ interrompe automaticamente la registrazione quando la scheda di memoria è piena o la batteria è scarica. Prima dello **spegnimento**, il video viene salvato.

- Vedere la modalità **VIDEO** per istruzioni su come modificare le impostazioni di risoluzione.

FOTO

Per scattare una **foto**, verificare che la videocamera sia in modalità **Foto**. Se l'icona **Foto** non è visualizzata sullo schermo LCD della videocamera, premere ripetutamente il **pulsante Accensione/Modalità** finché non appare.

Per scattare una foto:
premere e rilasciare il **pulsante Shutter/Selezione**. La videocamera emette due segnali acustici e le spie rosse di **Stato videocamera lampeggiano**.

- Vedere la modalità **FOTO** per istruzioni su come modificare le impostazioni dirisoluzione ed altre funzioni della modalità **FOTO**.

FOTO BURST

La modalità **Foto Burst** consente di scattare più fotografie a brevi intervalli — **3 foto /1 secondo**, **5 foto /1 secondo**, **10 foto/1 secondo, 10 foto /2 secondi, 30 foto /1 secondo, 30 foto /2 secondi o 30 foto /3 secondi**.

Per scattare una **serie di foto**, verificare che la videocamera sia modalità **Foto Burst**. Se l'icona **Foto Burst** non è visualizzata sullo schermo LCD della videocamera, premere ripetutamente il **pulsante Accensione/Modalità** finché non appare.

Per scattare una serie di foto:
Premere il **pulsante Shutter/Selezione**. Le spie rosse di **Stato videocamera lampeggiano** e la videocamera emette una serie di segnali acustici.

SUGGERIMENTO PRO:	A volte **30 foto per 1 secondo** sono troppe. Provare con un'impostazione **FOTO BURST** inferiore, più adatta all'azione.

- Vedere **FOTO BURST** per istruzioni su come modificare le impostazioni dell'intervallo.

TIME-LAPSE

Time Lapse è una modalità che consente di scattare una serie di fotografie a intervalli di **0,5, 1, 2, 5, 10, 30** o **60** secondi.

Per scattare una serie di foto con **Time Lapse**, verificare che la videocamera sia in modalità **Time Lapse**. Se l'icona **Time Lapse** non è visualizzata sullo schermo LCD della videocamera, premere ripetutamente il **pulsante Accensione/ Modalità** mode finché non appare.

Per scattare una serie di fotografie in modalità Time Lapse:
Premere il **pulsante Shutter/Selezione**. La videocamera inizia il conto alla rovescia e le spie rosse di **Stato videocamera lampeggiano** ogni volta che viene scattata una **foto**.

Per interrompere la serie Time Lapse:
premere il **pulsante Shutter/Selezione**. Le spie rosse di **Stato videocamera lampeggiano** tre volte e l'indicatore acustico emette tre segnali per indicare che la serie **Time Lapse** è stata interrotta.

- Vedere **TIME LAPSE** per istruzioni su come modificare le impostazioni dell'intervallo.

IMPOSTAZIONI

Il menu **Impostazioni** consente di regolare diverse impostazioni della videocamera:

- **Risoluzione video**
- **Risoluzione foto**
- **Time-Lapse**
- **Foto Burst**
- **Foto continue**

▸Vedere il menu **IMPOSTAZIONI** per apportare modifiche, apprendere come navigare nelle opzioni di menu e saperne di più su ciascun'impostazione.

RIPRODUZIONE

Riprodurre i **Video** e visualizzare le **foto** collegando HERO3+ a una TV (richiede un cavo Micro HDMI oppure un cavo composito o combo, venduto separatamente). È inoltre possibile riprodurre i **video** e visualizzare le **foto** sullo schermo LCD Touch BacPac™ (accessorio opzionale, venduto separatamente). L'icona **Riproduzione** viene visualizzata solo se la videocamera è collegata a una TV o a uno schermo LCD Touch BacPac.

▸Vedere **RIPRODUZIONE** per ulteriori informazioni sulla riproduzione di **VIDEO** e la visualizzazione di **FOTO**.

IMPOSTAZIONI

Per entrare nel menu Impostazioni:

1. Verificare che la videocamera sia in modalità **Impostazioni**. Se l'icona **Impostazioni** non è visualizzata sullo schermo LCD della video camera , premere ripetutamente il **pulsante Accensione/Modalità** finché non appare.
2. Premere il **pulsante Shutter/Selezione** per entrare nel menu **Impostazioni** .
3. Utilizzare il **pulsante Accensione/Modalità** per accedere alle diverse opzioni di **impostazione**.
4. Premere il **pulsante Shutter/Selezione** per selezionare l'opzione desiderata.
5. Per uscire, tenere premuto il **pulsante Shutter/Selezione** per due secondi oppure scorrere fino a **EXIT** e premere il **pulsante Shutter/Selezione** .

SUGGERI-MENTO PRO:	Per uscire dal menu **Impostazioni**, tenere premuto il **pulsante Shutter/Selezione** per due secondi.

MODALITÀ RISOLUZIONE VIDEO/ FPS/FOV

È possibile modificare la **Risoluzione** e i valori **fps** (fotogrammi al secondo) e **FOV** (campo visuale) dal menu della modalità **Video**. È inoltre possibile **accendere/spegnere** la modalità di **regolazione automatica per luce scarsa**.

Una volta raggiunto il menu Impostazioni:

1. Premere il **pulsante Shutter/Selezione** per accedere a .
2. Utilizzare il **pulsante Accensione/Modalità** mode per scorrere le diverse opzioni.
3. Premere il **pulsante Shutter/Selezione** per accedere al menu desiderato.
4. Utilizzare il **pulsante Accensione/Modalità** mode per scorrere ciascuna opzione del sottomenu e il **pulsante Shutter/Selezione** per selezionarla.
5. Per modificare ulteriori opzioni, ripetere il passaggio 4.
6. Per uscire, tenere premuto il **pulsante Shutter/Selezione** per due secondi oppure scorrere fino a EXIT e premere il **pulsante Shutter/ Selezione** per selezionarlo.

Accertarsi che la **Regolazione automatica per luce scarsa** sia **attiva (ON)** (impostazione predefinita) in caso di riprese o foto in ambienti dove la luce è scarsa o se si passa rapidamente da ambienti a luce scarsa ad ambienti a luce forte e viceversa. La videocamera regola automaticamente il valore fps per ottenere l'esposizione ottimale e i risultati migliori. Disponibile solo con alcune modalità video.

HERO3+ Black Edition offre le seguenti modalità di acquisizione video:

Risoluzione video	NTSC fps	PAL fps	Protune	Campo visuale (FOV)	Risoluzione schermo
4K / 4K 17:9	15 12	12.5 12	Sì	Grandangolo ultra largo	3840x2160, 16:9 4096x2160, 17:9
2,7K / 2,7K 17:9	30 24	25 24	Sì	Grandangolo ultra largo Medio	2704x1524, 16:9 2704x1440, 17:9
1440p	48 30 24	48 25 24	Sì	Grandangolo ultra largo	1920x1440, 4:3
1080p	60 48 30 24	50 48 25 24	Sì	Grandangolo ultra largo Medio Stretto	1920x1080, 16:9
1080p SuperView*	60 48 30 24	50 48 25 24	Sì	Grandangolo ultra largo	1920x1080, 16:9
960p	100 60 48	100 50 48	Sì Sì No	Grandangolo ultra largo	1280x960, 4:3
720p	120 60	100 50	Sì Sì	Grandangolo Medio** Stretto	1280x720,16:9
720p SuperView*	100 60 48	100 50 48	Sì Sì No	Grandangolo ultra largo	1280x720,16:9
WVGA	240	240	No	Grandangolo ultra largo	848x480, 16:9

*SuperView offre un campo visuale a immersione totale.

**720p120 e 720p100 supportano solo l'impostazione FOV su Grandangolo ultra largo e Stretto.

NOTA: *La modalità* ***Protune*** *è possibile solo con alcune risoluzioni* ***Video****.*

IMPOSTAZIONI DELLA VIDEOCAMERA

Risoluzione video	Utilizzo ideale
4K / 4K 17:9	Sorprendenti video ad alta risoluzione con prestazioni di livello professionale anche con luce scarsa. Estrazione di fermi immagine a 8MP dai video Consigliata per scatti su treppiede o in posizione fissa.
2,7K / 2,7K 17:9	Ridimensionamento dei video a 16:9 a 17:9 per garantire risultati sorprendenti di livello cinematografico per produzioni professionali. Consigliata per scatti su treppiede o in posizione fissa.
1440p	Consigliata per scatti effettuati indossando la videocamera, poiché il campo visuale maggiore e l'elevata frequenza dei fotogrammi garantiscono risultati coinvolgenti e di alta qualità, per video molto dinamici.
1080p	L'impostazione a 1080p60 è ottima per qualsiasi ripresa, poiché l'elevata risoluzione e l'alta frequenza dei fotogrammi offrono risultati eccellenti. Per risoluzioni a 1080p48 e 30 fps e 1080p24, il montaggio su treppiede o comunque in posizione fissa è l'ideale nel caso di produzioni televisive e cinematografiche.
1080p SuperView	Consigliata per riprese con videocamera indossata o montata su dispositivi. Il contenuto a 4:3 più verticale viene esteso automaticamente su 16:9 a schermo pieno per una visualizzazione ottimale.
960p	Utilizzata per riprese a videocamera indossata e quando si desidera utilizzare la funzione slow motion. Offre un campo visuale ampio e risultati eccellenti, per video molto dinamici.
720p	Utilizzata per riprese effettuate tenendo la videocamera in mano e quando si desidera utilizzare la funzione slow motion.
720p SuperView	Buona per riprese con videocamera indossata o montata su dispositivi. Il contenuto a 4:3 più verticale viene esteso automaticamente su 16:9 a schermo pieno per una visualizzazione ottimale.
WVGA	Buona quando si desidera utilizzare la funzione super slow motion ed è accettabile una definizione standard.

MODALITÀ DI RISOLUZIONE FOTO

HERO3+ può scattare foto con risoluzioni di **12MP, 7MP** e **5MP**. Qualsiasi modifica apportata alla risoluzione fotografica viene applicata anche alle fotografie scattate nelle modalità **Foto**, **Foto Burst** e **Time Lapse**.

Risoluzione foto	**Campo visuale (FOV)**
12MP	Grandangolo ultra largo (impostazione predefinita)
7MP	Grandangolo ultra largo, Medio
5MP	Medio

FOTO CONTINUE

La modalità **Foto continue** consente di scattare **foto** senza sosta, finché si tiene premuto il **pulsante Shutter/Selezione**.

30 foto al secondo
5 foto al secondo
10 foto al secondo

NOTA: *La videocamera resta in modalità* **Foto continue** *finché non viene riportata nella modalità* **Foto** *singola.*

OPZIONI FOTO BURST

La modalità Foto Burst permette di scattare una serie di **foto** quando si preme il **pulsante Shutter/Selezione**. **Le foto possono** essere scattate alle seguenti velocità:

3 foto al secondo
5 foto al secondo
10 foto al secondo
10 foto ogni 2 secondi
30 foto in 1 secondo (predefinita)
30 foto ogni 2 secondi
30 foto ogni 3 secondi

TIME LAPSE

Sono disponibili diverse opzioni d'intervallo per la modalità **Time Lapse**, inclusi **0,5** secondi, **1, 2, 5, 10, 30** e **60** secondi.

CAPTURE SETTINGS MENU IMPOSTAZIONI DI ACQUISIZIONE

Le impostazioni di acquisizione consentono di regolare le seguenti opzioni avanzate di acquisizione:

- **Orientamento videocamera**
- **Spot Meter**
- **Foto e video simultanei**
- **Loop video**
- **Protune**
- **Bilanciamento del bianco***
- **Colore***
- **Limite ISO***
- **Nitidezza***
- **Esposizione***

▸ Per un elenco completo delle opzioni, vedere la sezione **IMPOSTAZIONI DI ACQUISIZIONE.**

*****_Le funzionalità **Bilanciamento del bianco**, **Colore**, **Limite ISO**, **Nitidezza** ed **Esposizione** sono disponibili solo nelle riprese in modalità **Protune**._

SET UP MENU DI IMPOSTAZIONE

Il menu **Impostazione** consente di modificare le seguenti impostazioni della videocamera:

DEFAULT **Modalità predefinita all'avvio**

BUTTON **Modalità One Button**

NTSC /PAL **NTSC/PAL**

OSD **Visualizzazione a schermo**

LED **Spie di stato della videocamera**

Indicatore acustico

Mese/Giorno/Anno/Ora

▶Vedere la sezione dedicata al menu **IMPOSTAZIONE** per un elenco completo delle opzioni.

CONTROLLI WIRELESS

Il **Wi-Fi** integrato consente di collegare la videocamera al telecomando Wi-Fi o a uno smartphone/tablet tramite l'app GoPro. Quando il **Wi-Fi** è **attivato**, l'icona di stato **Wi-Fi** viene visualizzata sullo schermo LCD di stato della videocamera e le spie di stato Wi-Fi blu lampeggiano a intermittenza. Quando si **spegne** il **Wi-Fi**, le spie di stato Wi-Fi lampeggiano sette volte.

Per accendere/spegnere il Wi-Fi:

Premere il **pulsante di accensione/spegnimento Wi-Fi** per **accendere/spegnere il Wi-Fi**. All'**accensione** del **Wi-Fi**, si attiva l'ultima modalità **Wi-Fi** utilizzata.

▸Vedere la sezione **CONTROLLI WIRELESS** per un elenco completo delle funzioni wireless

NOTA: *La videocamera non può collegarsi contemporaneamente al telecomando Wi-Fi e all'app GoPro .*

ELIMINA

Elimina l'ultimo file o tutti i file e formatta la scheda di memoria. Quando si elimina **ULTIMO** o **TUTTI**, le spie di stato della videocamera lampeggiano finché l'operazione non è stata conclusa.

ANNULLA	(predefinita)
ULTIMO	
TUTTI	(Formatta la scheda SD)

Per eliminare ULTIMO o TUTTI:

1. verificare che la videocamera sia in modalità **Impostazioni**. Se l'icona **Impostazioni** non è visualizzata sullo schermo LCD della video camera, premere ripetutamente il **pulsante Accensione/Modalità** finché non appare.
2. Premere il **pulsante Shutter/Selezione** per entrare nel menu **Impostazioni**.
3. Utilizzare il **pulsante Alimentazione/Modalità** per navigare nelle **Impostazioni** e localizzare il **Cestino**.
4. Premere il **pulsante Shutter/Selezione** per entrare in **Elimina**.
5. Utilizzare il **pulsante Alimentazione/Modalità** per navigare fra le opzioni.
6. Selezionare l'opzione evidenziata premendo il **pulsante Shutter/Selezione**.
7. Per uscire, tenere premuto il **pulsante Shutter/Selezione** per due secondi oppure navigare fino a EXIT e premere il **pulsante Shutter/Selezione**.

SUGGERIMENTO PRO:	Attenzione: selezionando **TUTTI**, la scheda di memoria viene formattata eliminando tutti i file contenuti.

EXIT USCITA

Dalla schermata EXIT, premere il **pulsante Shutter/Selezione** per uscire dal menu **Impostazioni**.

SUGGERIMENTO PRO:	Per uscire dal menu **Impostazioni**, tenere premuto il **pulsante Shutter/Selezione** per due secondi.

IMPOSTAZIONI DI ACQUISIZIONE

Per entrare nel menu Impostazioni di acquisizione:

1. verificare che la videocamera sia in modalità **Impostazioni**. Se l'icona **Impostazioni** non è visualizzata sullo schermo LCD della video camera , premere ripetutamente il **pulsante Accensione/Modalità** finché non appare.
2. Premere il **pulsante Shutter/Selezione** per entrare nel menu **Impostazioni** .
3. Utilizzare il **pulsante Accensione/modalità** per navigare nelle **Impostazioni** fino a raggiungere il menu **Impostazioni di acquisizione** CAPTURE SETTINGS .
4. Premere il **pulsante Shutter/Selezione** per entrare nel menu **Impostazioni di acquisizione**.
5. Utilizzare il **pulsante Accensione/Modalità** per individuare l'opzione da modificare.
6. Premere il **pulsante Shutter/Selezione** per selezionare l'opzione desiderata.
7. Alcune opzioni includono un sottomenu. Utilizzare il **pulsante Alimentazione/ Modalità** per navigare nei sottomenu.
8. Premere il **pulsante Shutter/Selezione** per selezionare un'opzione evidenziata.
9. Per uscire, tenere premuto il **pulsante Shutter/Selezione** per due secondi oppure scorrere fino a raggiungere EXIT e premere il **pulsante Shutter/Selezione** per selezionarlo.

È possibile personalizzare il modo in cui la videocamera HERO3+ acquisisce **video** e **foto** nei menu **Impostazioni di acquisizione**, come **Capovolta**, **Loop video** e **Bilanciamento del bianco**.

CAPOVOLTA

HERO3+ è stata montata sottosopra ma si desidera che i file appaiano non **capovolti** durante la riproduzione o l'editing? Questa impostazione elimina la necessità di rovesciare **video** e **foto** una volta registrati.

UP ↑	Lato destro videocamera in alto (predefinita)
↓ dn	videocamera capovolta

SPOT METER

Attivare **Spot Meter** quando si effettuano riprese da un punto più buio verso un ambiente più luminoso, ad esempio filmando l'esterno da un'autovettura. Quando **Spot Meter** è impostato su **ACCESO**, sullo schermo LCD è visibile ● .

SPENTO	(predefinita)
ACCESO	

FOTO E VIDEO SIMULTANEI

La modalità Foto e video simultanei consente di acquisire simultaneamente **video** e **foto**. È possibile impostare la videocamera in modo da scattare una **foto** ogni **5**, **10**, **30** o **60 secondi** mentre si sta registrando un **video**. Per impostare la videocamera in modalità **Immagine In Video** , verificare che sia selezionata una risoluzione **Video** supportata e che **Protune** sia **spento**.

SPENTO
5 secondi
10 secondi
30 secondi
60 secondi

NOTA: *È possibile acquisire **simultaneamente foto e video** con una delle seguenti impostazioni di risoluzione: 1080p24 fps, 1080p30/25 fps, 720p60/50 fps o 1440p24 fps.*

Foto e video simultanei (continua):

Le dimensioni della **foto** dipendono dalle dimensioni selezionate per il **video**.

Modalità video	FOV (angolo di ripresa)	MP foto
1440p24 fps	Grandangolo	12MP
1080p30/25 fps	Grandangolo	8MP
	Medio	5MP
	Stretto	2MP
1080p24 fps	Grandangolo	8MP
	Medio	5MP
	Stretto	2MP
720p60/50 fps	Grandangolo	8MP
	Medio	5MP
	Stretto	2MP

SUGGERIMENTO PRO: Durante l'acquisizione di **video**, è possibile scattare manualmente una **foto** in qualsiasi momento premendo il **pulsante Accensione/Modalità** mode.

LOOP VIDEO

La modalità Loop video consente di registrare un video in loop continuo che si sovrascrive finché non si preme il **pulsante Shutter/Selezione** per arrestare la modalità. **Loop video** non è disponibile se la modalità **Protune** è **attiva**.

Le opzioni di Loop video includono:

SPENTO	(predefinita)
Max video	La videocamera registra finché la scheda di memoria non è piena, dopodiché sovrascrive con un nuovo video.
video 5 min	La videocamera registra per 5 minuti, quindi inizia un nuovo video, sovrascrivendo progressivamente il precedente video da 5 minuti.
video 20 min	La videocamera registra per 20 minuti, quindi inizia un nuovo video, sovrascrivendo progressivamente il precedente video da 20 minuti.
video 60 min	La videocamera registra per 60 minuti, quindi inizia un nuovo video, sovrascrivendo progressivamente il precedente video da 60 minuti.
video 120 min	La videocamera registra per 120 minuti, quindi inizia un nuovo video, sovrascrivendo progressivamente il precedente video da 120 minuti.

SUGGERIMENTO PRO: Nella scheda di memoria vengono scritti file formati da più capitoli. Ciò consente di sovrascrivere piccoli segmenti di contenuto durante la registrazione in loop. Durante la visualizzazione sullo schermo di un computer, si vedranno file separati per ciascun segmento temporale. Per combinare i file in un video più lungo, utilizzare un software di editing video.

***NOTA: Loop video** è disabilitato in modalità **Protune**.*

PROTUNE

Protune è una modalità video che sblocca il pieno potenziale della videocamera, offrendo una qualità d'immagine incredibile e video di qualità cinematografica per produzioni professionali. **Protune** offre ai creatori di contenuti maggiore flessibilità e un flusso di lavoro più efficiente.

VANTAGGI CHIAVE DI PROTUNE

Acquisizione di immagini di alta qualità
Protune offre un'elevata velocità dati che consente di acquisire immagini con minore compressione, assicurando ai creatori di contenuti una maggiore qualità per produzioni professionali.

Colore neutro
Protune offre un profilo cromatico neutro e quindi maggiore flessibilità durante la correzione del colore in fase di post-produzione. **Protune** offre una curva di registrazione in grado di acquisire maggiori dettagli nell'ombra o quando la luce è eccessiva.

Frame rate standard per Film/TV
Consente di registrare video di qualità cinematografica a 24 fps e di inserire contenuti GoPro provenienti da altre fonti di media senza effettuare la conversione fps.

L'**attivazione** di **Protune** incide su diverse impostazioni e funzioni, ad esempio la **Risoluzione video**, i valori **fps**, **FOV** e **Foto e video simultanei**.

SPENTO	(predefinita)
ACCESO	

RISOLUZIONI PROTUNE:

Protune è disponibile nelle seguenti risoluzioni:

RISOLUZIONE	fps
4K / 4K 17:9	15, 12.5,12
2,7K / 2,7K 17:9	30, 25, 24
1440p	48, 30, 25, 24
1080p	60, 50, 48, 30, 25, 24
1080p SuperView	60, 50, 48, 30, 25, 24
960p	100, 60, 50
720p	120, 100, 60, 50
720p SuperView	100, 60, 50

COMPATIBILITÀ: Protune è compatibile con strumenti professionali di correzione del colore, GoPro Studio e altri programmi di editing per video.

IMPOSTAZIONI PROTUNE

Protune consente il controllo avanzato di **Bilanciamento del bianco**, **Colore**, **Limite ISO**, **Nitidezza** ed **Esposizione**.

SUGGERIMENTO PRO:	Making adjustments to your **Protune** settings will not affect your non-**Protune** video modes. You can reset your **Protune** settings to their default states by selecting **RESET** in the **Protune** menu.

BILANCIAMENTO DEL BIANCO

Il **Bilanciamento del bianco** ottimizza i toni di colore dei video. È possibile regolare il **Bilanciamento del bianco** durante le riprese in modalità **Protune**.

Impostazione di bilanciamento del bianco	**Condizioni di luce consigliate**
Auto (impostazione predefinita)	
3000K	Luce calda (illuminazione con lampade a incandescenza oppure riprese all'alba o al tramonto)
5500K	Luce leggermente fredda (illuminazione fluorescente fredda o luce del giorno media)
6500K	Luce fredda (coperto)
Cam RAW	Colore ottimizzato secondo lo standard industriale

SUGGERIMENTO PRO:	**la modalità Cam RAW** acquisisce un file dati poco elaborato direttamente dal sensore di immagini, che consente di effettuare regolazione più precise in fase di post-produzione. Registrando in **Cam RAW** si trae il massimo vantaggio dalle capacità del sensore delle immagini.

COLORE

L'impostazione **Colore** consente di regolare il profilo cromatico dei filmati video. Sono disponibili due opzioni di **Colore**: **GoPro Color** (impostazione predefinita) e **Flat**. **GoPro Color** offre lo stesso colore eccellente che si acquisisce quando la modalità **Protune** è disattivata **(OFF)**. **Flat** offre un profilo cromatico neutro il cui colore può essere corretto per adattarsi meglio ai filmati acquisiti con altri dispositivi, offrendo maggior flessibilità in fase di post-produzione. Grazie alla sua curva di registrazione, **Flat** è in grado di acquisire maggiori dettagli nell'ombra o quando la luce è eccessiva.

Impostazione Colore	**Profilo cromatico risultante**
GoPro Color (impostazione predefinita)	Profilo con correzione del colore GoPro
Flat	Flat, profilo cromatico neutro

LIMITE ISO

L'impostazione **Limite ISO** regola la sensibilità della videocamera in ambienti con condizioni di luce scarsa e crea un equilibrio tra la luminosità e il rumore dell'immagine risultante. Un **Limite ISO** più elevato consentirà filmati più luminosi ma potrebbe anche comportare maggior rumore. Un **Limite ISO** più basso consentirà filmati più scuri ma con rumore ridotto.

Impostazione Limite ISO	**Qualità video risultante**
6400 (valore predefinito)	Video più luminoso in condizioni di luce scarsa, maggior rumore dell'immagine
1600	Video moderatamente luminoso in condizioni di luce scarsa, rumore dell'immagine moderato
400	Video più scuro in condizioni di luce scarsa, rumore dell'immagine ridotto

NITIDEZZA

L'impostazione **Nitidezza** controlla la nitidezza dei filmati video. Sono disponibili tre opzioni di Nitidezza: **Bassa**, **Media** e **Alta**.

Impostazione Nitidezza	**Qualità video risultante**
Alta (impostazione predefinita)	Video ultra nitido
Media	Video moderatamente nitido
Bassa	Un video più attenuato che consente maggior flessibilità in fase di post-produzione

ESPOSIZIONE

La compensazione dell'**Esposizione** influenza la luminosità dei video. La regolazione dell'**Esposizione** può migliorare la qualità dell'immagine quando le riprese sono effettuate in ambienti con condizioni di illuminazione contrastanti.

Impostazione esposizione								
+2.0	+1.5	+1.0	+0.5	0 (Default)	-0.5	-1.0	-1.5	-2.0

SUGGERIMENTO PRO: **la compensazione dell'Esposizione** regola la luminosità all'interno del **Limite ISO** esistente. Se la luminosità ha già raggiunto il **Limite ISO** in un ambiente con luce scarsa, l'aumento della compensazione dell'**Esposizione** non influenzerà alcun effetto.

EXIT USCITA

Dalla schermata **USCITA**, premere il **pulsante Shutter/Selezione** per uscire dal menu **Impostazioni di acquisizione**.

SUGGERIMENTO PRO: Se si desidera uscire dal menu **IMPOSTAZIONI DI ACQUISIZIONE**, tenere premuto il **pulsante Shutter/Selezione** per due secondi.

IMPOSTAZIONE

Per entrare nel menu Impostazione:

1. verificare che la videocamera sia in modalità **Impostazioni**. Se l'icona **Impostazioni** non è visualizzata sullo schermo LCD della video camera, premere ripetutamente il **pulsante Accensione/Modalità** finché non appare.
2. Premere il **pulsante Shutter/Selezione** per entrare nel menu **Impostazioni**.
3. Utilizzare il **pulsante Accensione/Modalità** per navigare fra le **Impostazioni** fino al menu **Impostazione** SET UP.
4. Premere il **pulsante Shutter/Selezione** per entrare in **Impostazione**.
5. Utilizzare il **pulsante Accensione/Modalità** per individuare l'opzione da modificare.
6. Premere il **pulsante Shutter/Selezione** per selezionare l'opzione desiderata.
7. Per uscire, tenere premuto il **pulsante Shutter/Selezione** per due secondi oppure raggiungere EXIT e premere il **pulsante Shutter/Selezione** per selezionarlo.

DEFAULT MODALITÀ PREDEFINITA ALL'AVVIO

È possibile impostare la modalità **predefinita** della videocamera all'avvio su una delle seguenti modalità:

	VIDEO (predefinita)
	FOTO
	FOTO BURST
	TIME LAPSE

ONE BUTTON

Quando è selezionata la modalità **One Button**, la videocamera inizia automaticamente a registrare all'accensione. La modalità **One Button** può essere configurata in modo da partire in modalità **Video** o **Time Lapse**.

SPENTO	(predefinita)
ACCESO	

Per attivare la modalità One Button:

1. verificare che la videocamera sia in modalità **Impostazioni**. Se l'icona **Impostazioni** non appare sullo schermo LCD della videocamera, premere ripetutamente il **pulsante Accensione/Modalità** finché non appare.
2. Premere il **pulsante Shutter/Selezione** per entrare nel menu **Impostazioni**.
3. Utilizzare il **pulsante Accensione/Modalità** per navigare fra le **Impostazioni** fino al menu **Impostazione** SET UP.
4. Premere il **pulsante Shutter/Selezione** per entrare in **Impostazione**.
5. Utilizzare il **pulsante Alimentazione/Modalità** per raggiungere la modalità **One button** BUTTON.
6. Premere il **pulsante Shutter/Selezione** per entrare nel menu **One Button**.
7. Utilizzare il **pulsante Accensione/Modalità** per navigare fra le opzioni.
8. Premere il **pulsante Shutter/Selezione** per selezionare l'opzione evidenziata.
9. Per uscire, tenere premuto il **pulsante Shutter/Selezione** per due secondi oppure scorrere fino a raggiungere EXIT e premere il **pulsante Shutter/Selezione** per selezionarlo.

Alla successiva **accensione**, la videocamera inizierà a registrare con la **Modalità predefinita all'avvio**. Per arrestare la registrazione, tenere premuto per due secondi.

MODALITÀ ONE BUTTON (continua):

Per uscire dalla modalità **One Button**:

1. **Accendere** la videocamera.
2. Tenere premuto il **pulsante Shutter/Selezione** finché nello schermo LCD non compare 1 BUTTON.
3. Premere il **pulsante Shutter/Selezione** per entrare.
4. Utilizzare il **pulsante Alimentazione/Modalità** mode per evidenziare **OFF**.
5. Premere il **pulsante Shutter/Selezione** per selezionarlo.
6. Per uscire, tenere premuto il **pulsante Shutter/Selezione** per due secondi oppure navigare fino a raggiungere EXIT e premere il **pulsante Shutter/Selezione**.

SUGGERIMENTO PRO:	Per interrompere il processo di acquisizione (**VIDEO** o **TIME LAPSE**) dalla modalità **ONE BUTTON**, tenere premuto il **pulsante Shutter/Selezione** per due secondi. Si torna così al menu **ONE BUTTON** dal quale sarà possibile portare la modalità **ONE BUTTON** su **OFF**.

NOTA: *La modalità **One Button** viene disabilitata in caso di collegamento al telecomando Wi-Fi o alla App GoPro.*

NTSC / PAL

Le impostazioni **NTSC** e **PAL** controllano il frame rate di registrazione e la riproduzione quando si guarda un **video** su una TV/HDTV. Selezionare **NTSC** quando si utilizza una TV/HDTV in Nord America. Selezionare **PAL** per guardare il video in una TV/HDTV PAL (gran parte dei televisori al di fuori del Nord America) o se si sta utilizzando una TV/HDTV PAL ovunque.

VISUALIZZAZIONE SULLO SCHERMO

Per visualizzare o nascondere le icone di registrazione e le informazioni sul file **video**, o ancora la schermata di visualizzazione durante la riproduzione, **accendere** o **spegnere On-Screen Display (OSD)**.

SPENTO	
ACCESO	(predefinita)

SPIE DI STATO DELLA VIDEOCAMERA

È possibile tenere attive tutte e quattro le **spie di stato della videocamera**, solo due (anteriore e posteriore) oppure **spegnere** tutte le spie.

4	(predefinita)
2	
SPENTO	

INDICATORE ACUSTICO

È possibile regolare il volume o **spegnere l'indicatore acustico**.

100%	(predefinita)
70%	
SPENTO	

SPEGNIMENTO MANUALE

È possibile configurare HERO3+ per lo spegnimento automatico dopo un periodo di inattività specificato (in cui non vengono acquisiti **video** o **foto** e non si preme alcun pulsante).

MANUALE	(predefinita)
60 sec	
120 sec	
300 sec	

MESE / GIORNO / ANNO / ORA

Impostare l'orologio di HERO3+ per salvare **video** e **foto** con la data e l'ora corretta.

Per modificare le impostazioni di Mese/Giorno/Anno/Ora:

1. verificare che la videocamera sia in modalità **Impostazioni**. Se l'icona **Impostazioni** non è visualizzata sullo schermo LCD della video camera, premere ripetutamente il **pulsante Accensione/Modalità** finché non appare.
2. Premere il **pulsante Shutter/Selezione** per entrare nel menu **Impostazioni**.
3. Utilizzare il **pulsante Accensione/Modalità** per navigare nelle **Impostazioni** fino a raggiungere il menu **Impostazione** SET UP.
4. Premere il **pulsante Shutter/Selezione** per entrare nel menu **Impostazione**.
5. Utilizzare il **pulsante Accensione/Modalità** per localizzare il menu **Mese/Giorno/Anno/Ora**.
6. Premere il **pulsante Shutter/Selezione** per entrare nel menu **Mese/Giorno/Anno/Ora**; **Mese (MM)** sarà evidenziato.
7. Premere il **pulsante Shutter/Selezione** per accedere all'elenco dei mesi (da **1** a **12**).
8. Utilizzare il **pulsante Accensione/Modalità** per scorrere l'elenco fino a evidenziare il mese desiderato.
9. Premere il **pulsante Shutter/Selezione** per selezionarlo.
10. Per avanzare all'opzione successiva, premere il **pulsante Shutter/Selezione**.
11. Ripetere i passaggi 7, 8 e 9 per selezionare giorno (**DD**), anno (**YY**), ora (**HH**) e minuti (**MM**).
12. Per uscire, tenere premuto il **pulsante Shutter/Selezione** per due secondi oppure navigare fino a raggiungere EXIT e premere il **pulsante Shutter/Selezione**.

NOTA: *Se la la batteria della videocamera viene rimossa per un periodo prolungato, sarà necessario reimpostare **Mese/Giorno/Anno/Ora**.*

EXIT USCITA

Dalla schermata **USCITA**, premere il **pulsante Shutter/Selezione** per uscire dal menu **Impostazione**.

SUGGERIMENTO PRO:	Per uscire dal menu **IMPOSTAZIONE**, tenere premuto il **pulsante Shutter/Selezione** per due secondi.

CONTROLLI WIRELESS

Il **Wi-Fi** integrato consente alla videocamera HERO3+ di collegarsi al telecomando Wi-Fi e all'app GoPro tramite smartphone o tablet.

Per accendere/spegnere il Wi-Fi tramite il pulsante di accensione/spegnimento Wi-Fi :

Premere il **pulsante di accensione/spegnimento Wi-Fi** per **accendere/spegnere** il **Wi-Fi**. Quando si accende il **Wi-Fi,** viene impostata l'ultima modalità **Wi-Fi** utilizzata.

ACCOPPIARE HERO3+ CON IL TELECOMANDO WI-FI

La prima volta che si utilizza il telecomando Wi-Fi con la videocamera, è necessario accoppiare i due dispositivi.

Sulla videocamera:

1. Verificare che la videocamera e il telecomando Wi-Fi siano **SPENTI**.
2. Premere il **pulsante Accensione/Modalità** per **ACCENDERE** HERO3+.
3. Premere il **pulsante di accensione/spegnimento Wi-Fi** per **ACCENDERE** il **Wi-Fi**.
4. Premere nuovamente il **pulsante di accensione/spegnimento Wi-Fi** per accedere al menu **Wi-Fi** .
5. Premere il **pulsante Shutter/Selezione** per entrare nel menu **Wi-Fi** .
6. Utilizzare il **pulsante Accensione/Modalità** per raggiungere **Wi-Fi RC**, quindi premere il **pulsante Shutter/Selezione** per selezionarlo.
7. Utilizzare il **pulsante Accensione/Modalità** per raggiungere **NUOVO**, quindi premere il **pulsante Shutter/Selezione** per selezionarlo.
8. Comparirà .

CONTROLLI WIRELESS (CONTINUA)

Sul telecomando Wi-Fi:

1. Tenendo premuto il **pulsante Shutter/Selezione**, premere e rilasciare il **pulsante Accensione/Modalità** una volta per **ACCENDERE** il telecomando in modalità di accoppiamento.
2. Quando nello schermo del telecomando viene visualizzato ⇒/⇐, è possibile rilasciare il **pulsante Shutter/Selezione**.
3. Dopo l'accoppiamento, ☑ viene visualizzato sugli schermi di entrambi i dispositivi.
4. A questo punto, il dispositivo remoto chiederà se si desidera **COLLEGARE UN'ALTRA** videocamera

   a. Per collegare altri dispositivi, premere il **pulsante Shutter/Selezione**, selezionare **SÌ** e ripetere il processo di accoppiamento dall'inizio.

   b. In caso contrario, premere il **pulsante Accensione/Modalità**, raggiungere **NO** e premere il **pulsante Shutter/Selezione** per selezionarlo.

Lo schermo LCD del telecomando diventa identico a quello della videocamera. Ora è possibile utilizzare il telecomando per controllare la videocamera.

UTILIZZO DI HERO3+ CON IL TELECOMANDO WI-FI

Dopo avere accoppiato la videocamera con il telecomando Wi-Fi, attenersi a questa procedura ogni volta che si desidera controllare la videocamera tramite il telecomando. L'accoppiamento fra videocamera e telecomando deve essere eseguito una sola volta.

Sulla videocamera:

1. Innanzitutto, assicurarsi che la videocamera e il telecomando Wi-Fi siano **SPENTI**.
2. Premere il **pulsante Accensione/Modalità** per **ACCENDERE** HERO3+.
3. Premere il **pulsante di accensione/spegnimento Wi-Fi** per **ACCENDERE** il **Wi-Fi**.
4. Premere nuovamente il **pulsante di accensione/spegnimento Wi-Fi** per accedere al menu **Wi-Fi**.
5. Premere il **pulsante Shutter/Selezione** per entrare nel menu **Wi-Fi**.
6. Utilizzare il **pulsante Accensione/Modalità** per raggiungere **Wi-Fi RC**, quindi premere il **pulsante Shutter/Selezione** per selezionarlo.
7. Premere il **pulsante Shutter/Selezione** per selezionare **CURRENT**.
8. Comparirà .

Sul telecomando:

1. Premere il **pulsante Accensione/Modalità** per **ACCENDERE** il telecomando.
2. Sullo schermo del telecomando comparirà .
3. Una volta collegato il telecomando alla videocamera, viene visualizzato .

Lo schermo LCD del telecomando diventa identico a quello della videocamera.
A questo punto, è possibile utilizzare il telecomando per controllare la videocamera.

CONNESSIONE ALLA APP GOPRO

UTILIZZO DI HERO3 CON L'APP GOPRO (GRATUITA)

L'app GoPro consente di controllare la videocamera da remoto, utilizzando uno smartphone o un tablet. Le funzioni comprendono il controllo completo della videocamera, l'anteprima dei contenuti, la riproduzione e la condivisione dei contenuti selezionati e altro ancora*.

Attenersi ai seguenti passaggi per connettere la HERO3+ all'App GoPro.

1. Scaricare l'App GoPro sullo smartphone o tablet dall'Apple App Store, da Google Play o dal Marketplace di Windows Phone.
2. Premere il **pulsante Accensione/Modalità** per **ACCENDERE** la videocamera.
3. Premere due volte il **pulsante Accensione/Spegnimento Wi-Fi**, quindi premere il **pulsante Shutter/Selezione** per accedere al menu **Wi-Fi** .
4. Utilizzare il **pulsante Accensione/Modalità** per scorrere le opzioni, quindi premere il **pulsante Shutter/Selezione** per selezionare **App GoPro**.
5. Nelle impostazioni di rete Wi-Fi dello smartphone o del tablet, effettuare la connessione alla rete Wi-Fi della videocamera. Il nome della rete inizia con "GOPRO-BP-", seguito da una serie di lettere e numeri.
6. Immettere la password "goprohero". (Questa è la password predefinita della videocamera. La password può essere personalizzata all'indirizzo gopro.com/update. Se si è già provveduto a personalizzare la password, immettere la propria password anziché "goprohero".
7. Aprire l'App GoPro sullo smartphone o sul tablet. Ora sarà possibile controllare la videocamera con lo smartphone o il tablet, nonché visualizzare, riprodurre e condividere i contenuti selezionati.

SUGGERIMENTO PRO:	È possibile ottenere sullo schermo dello smartphone o del tablet un'anteprima dell'inquadratura ripresa da HERO3+.

*Per informazioni sulla compatibilità dei dispositivi, vedere **gopro.com**.

La videocamera HERO3+ è compatibile con schede di memoria di capacità **4GB, 8GB, 16GB, 32GB** e **64GB** del tipo **microSD**, **microSDHC** e **microSDXC**. Utilizzare schede microSD certificate per velocità Classe 10. GoPro consiglia di utilizzare schede di memoria di marca per garantire la massima affidabilità nelle attività con forti vibrazioni.

Per inserire la scheda microSD:

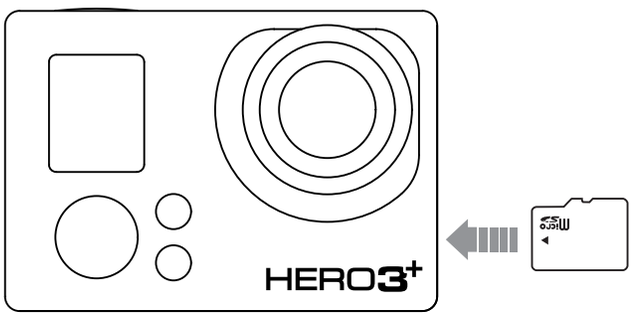

1. Introdurre la scheda di memoria nell'apposita slot con l'etichetta rivolta verso la parte anteriore della videocamera.
2. Una volta inserita completamente, la scheda scatta in posizione.

Per rimuovere la scheda microSD:

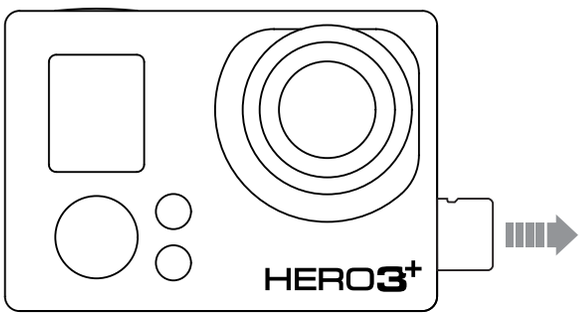

1. Posizionando l'unghia sul bordo della scheda di memoria, premere ulteriormente la scheda all'interno della videocamera.
2. La scheda viene sospinta verso l'esterno per consentirne l'estrazione.

SUGGERIMENTO PRO:	Maneggiare le schede di memoria con molta cura. Evitare il contatto con liquidi, polvere e detriti. A titolo precauzionale, spegnere la videocamera prima di inserire o rimuovere la scheda. Verificare le linee guida del produttore per quanto riguarda gli intervalli di temperatura accettabili per l'utilizzo.

REQUISITI DI SISTEMA

Requisiti minimi di sistema per una riproduzione ottimale su PC Mac® e Windows®:

- Mac OS® X 10.5 e versioni successive/ Microsoft Windows ® Vista, 7 e versioni successive
- Processore Intel® Core™ di 2a generazione o equivalente AMD (si consiglia un processore Intel Core-i7 di 3a generazione)
- 2 GB di RAM (consigliati almeno 4 GB)
- Processore grafico equivalente a processore Intel HD Graphics 3000, nVidia GeForce 600 Series, AMD Radeon HD6000 Series o processori superiori

SUGGERI-MENTO PRO:	Per vedere video e foto sul grande schermo: collegare direttamente HERO3+ a una TV/HDTV utilizzando un **cavo Micro HDMI** oppure un **cavo composito** o **combo** (accessori opzionali, venduti separatamente).

TRASFERIMENTO DI FILE FOTO E VIDEO SU UN COMPUTER

Su un PC:

1. collegare la videocamera al computer tramite il cavo USB in dotazione.
2. Premere il **pulsante Accensione/Modalità** per **accendere** la videocamera.
3. Fare doppio clic su "Computer" e localizzare "Disco rimovibile".
4. Se non è visualizzato alcun "Disco rimovibile", chiudere la cartella "Computer" e riaprirla. A questo punto, dovrebbe essere visibile l'icona "Disco rimovibile".
5. Fare doppio clic sull'icona "Disco rimovibile".
6. Fare doppio clic sull'icona della cartella "DCIM".
7. Fare doppio clic sull'icona "100GOPRO" per visualizzare tutti i file di **foto** e **video**.
8. Copiare i file sul computer o su un disco rigido esterno.

Su un Mac:

1. Collegare la videocamera al Mac tramite il cavo USB in dotazione.
2. Premere il **pulsante Accensione/Modalità** per **accendere** la videocamera.
3. L'icona appare sul desktop. Fare doppio clic sull'icona per accedere ai file.
4. Copiare i file sul Mac o su un disco rigido esterno.

RIPRODUZIONE E VISUALIZZAZIONE DI VIDEO E FOTO

Per vedere video e **foto**, è possibile utilizzare una TV/HDTV oppure lo schermo LCD Touch BacPac (accessorio opzionale, venduto separatamente).

RIPRODUZIONE SU TV/HDTV

Per sfogliare video e foto:

1. Collegare la videocamera a una TV/HDTV utilizzando un cavo **Micro HDMI** oppure un cavo **composito** o **combo** (accessori opzionali).
2. **Accendere** la videocamera.
3. Sulla videocamera, premere il **pulsante Accensione/Modalità** fino a raggiungere **Riproduzione**. Premere il **pulsante Shutter/Selezione**.
4. HERO3+ visualizza le immagini in miniatura di tutti i **video** e di tutte le **foto** presenti nella scheda SD. **Nel caso di gruppi di foto** scattate in modalità **Foto continue**, **Foto Burst** e **Time Lapse** viene visualizzata la prima **foto** della serie.
5. Durante l'anteprima è possibile scorrere le miniature, utilizzando il **pulsante Alimentazione/Modalità**. Premere il **pulsante Shutter/Selezione** per visualizzare.
6. Utilizzare e per spostarsi avanti e indietro e visualizzare ulteriori file multimediali presenti nella scheda di memoria.
7. Le opzioni di controllo disponibili variano se si visualizza un **video** o una **foto**. Utilizzare il **pulsante Accensione/Modalità** e il **pulsante Shutter/Selezione** per navigare.

NOTA: *nel caso di file **Foto Burst e Time Lapse**, viene visualizzata la prima **foto** della serie. Per visualizzare tutte le **foto** di una serie, utilizzare* il ***pulsante Accensione/Modalità*** *, selezionare **Visualizza** e premere* il ***pulsante Shutter/Selezione*** *.*

RIPRODUZIONE SULLO SCHERMO LCD TOUCH BACPAC (VENDUTO SEPARATAMENTE)

La riproduzione tramite lo schermo LCD Touch BacPac™ è molto simile a quella descritta in precedenza, con alcune variazioni minime.

▶Per ulteriori informazioni, vedere il manuale dell'utente di LCD Touch BacPac.

MASSIMIZZAZIONE DELLA DURATA DELLA BATTERIA

Per allungare la durata della batteria, **spegnere** il Wi-Fi. Per massimizzare la durata della batteria durante le riprese di attività prolungate, **spegnere** o staccare lo schermo LCD Touch BacPac™ (accessorio opzionale, venduto separatamente). Le temperature estremamente fredde possono ridurre la durata della batteria. Per allungare la durata della batteria alle basse temperature, conservare la videocamera al caldo prima dell'uso. Le riprese effettuate con Protune **acceso** accrescono il consumo energetico.

RICARICA DELLA BATTERIA

L'icona della batteria visualizzata sullo schermo LCD della videocamera lampeggia quando la carica della batteria scende sotto il 10%. Se è in corso una registrazione mentre la batteria arriva allo 0%, la videocamera salva il file e si **spegne** automaticamente.

Per caricare la batteria:

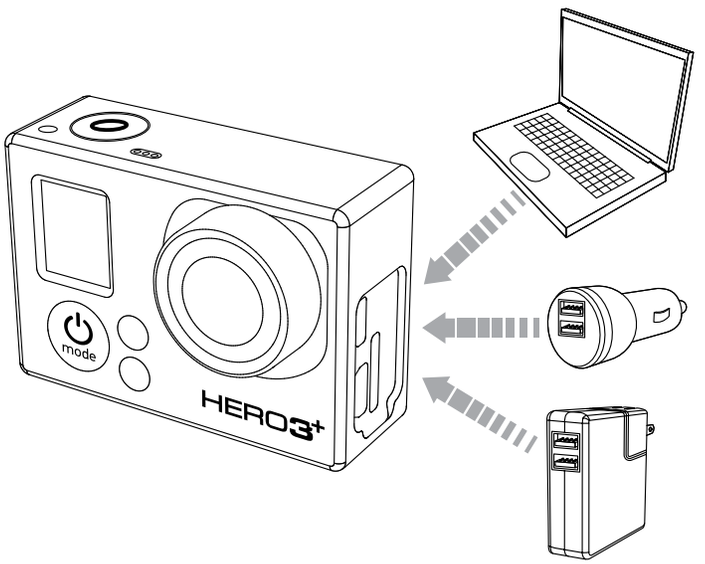

1. Collegare la videocamera a un computer o a un alimentatore USB (ad esempio un alimentatore GoPro a parete o per auto).
2. La **Spia indicatrice di stato** rossa resta **accesa** mentre la batteria è sotto ricarica.
3. La **Spia indicatrice di stato** rossa si **spegne** quando la batteria è completamente carica.

La batteria si ricarica fino all'80% in un'ora e al 100% in due ore, se si utilizza il caricatore GoPro a parete o per auto compatibile con USB da 1000 mAh. Altri caricatori potrebbero caricare più lentamente.

È inoltre possibile caricare la batteria smontata dalla videocamera utilizzando il caricabatterie (accessorio opzionale, venduto separatamente).

L'utilizzo della videocamera con la batteria non completamente carica non provoca alcun danno. Su **gopro.com** sono disponibili batterie di ricambio e ulteriori accessori per la ricarica.

UTILIZZO DELLA VIDEOCAMERA DURANTE LA RICARICA

È possibile acquisire **video** e **foto** durante la ricarica della batteria. Basta collegare la videocamera a un computer, a qualsiasi dispositivo di ricarica USB o, per i migliori risultati, a un caricatore GoPro a parete o per auto con il cavo USB in dotazione. Le prestazioni dei caricatori diversi da GoPro non possono essere garantite.

RIMOZIONE DELLA BATTERIA DALLA VIDEOCAMERA

La batteria di HERO3+ è progettata in modo da incassarsi con estrema precisione, per massimizzare l'affidabilità in caso di forti vibrazioni.

Per rimuovere la batteria:

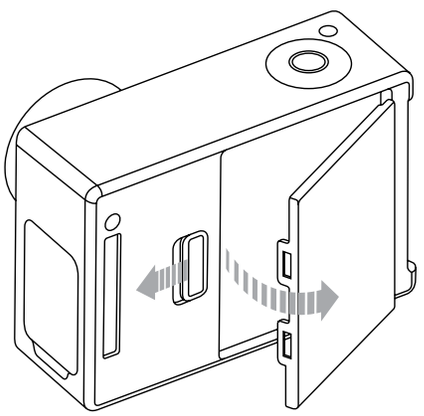

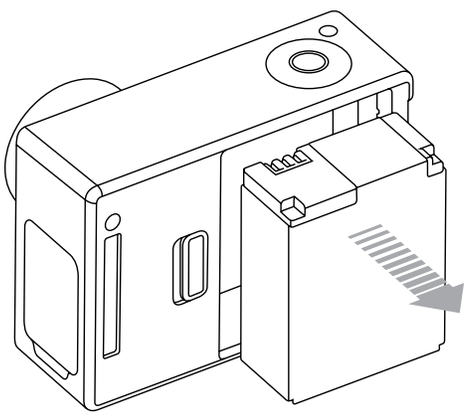

1. Rimuovere lo sportello della batteria ponendo il pollice nella tacca sullo sportello della batteria (sul retro della videocamera) e facendolo scorrere verso destra.

2. Lasciare che lo sportello si apra. Procedere alla rimozione della batteria, afferrando l'apposita linguetta.

MESSAGGI SCHEDA MICROSD

NO SD	Non è presente alcuna scheda. La videocamera richiede una scheda **microSD**, **microSDHC** o **microSDXC** per registrare video o scattare foto.
SD FULL	La scheda è piena. Eliminare alcuni file o sostituire la scheda.
SD ERROR	La videocamera non riesce ad accedere alla scheda.

ICONA DI RIPARAZIONE FILE SULLO SCHERMO LCD

Se lo schermo LCD visualizza l'icona di **Riparazione file**, il file **video** è stato danneggiato durante la registrazione. Premere un pulsante qualsiasi e la videocamera procederà alla riparazione del file.

ICONA DI AVVERTENZA PER TEMPERATURA ECCESSIVA SULLO SCHERMO LCD

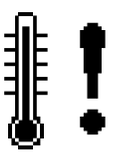

L'icona di **avvertenza per temperatura** eccessiva viene visualizzata sullo schermo LCD quando la videocamera si sta surriscaldando ed è necessario lasciarla raffreddare. Attendere il tempo necessario per abbassare la temperatura prima di utilizzarla nuovamente.
La videocamera ha un sistema di sicurezza che ne impedisce il funzionamento oltre una certa temperatura e non può subire danni da surriscaldamento.

ASSEMBLAGGIO DELLA CUSTODIA DELLA VIDEOCAMERA

Per rimuovere la videocamera dalla custodia:

1. Sollevare verso l'alto la parte anteriore dell'aggancio per liberarlo dalla custodia.
2. Ruotare all'indietro l'aggancio e tirare verso l'alto per rilasciare lo sportello posteriore.
3. Aprire lo sportello posteriore della custodia e rimuovere la videocamera.

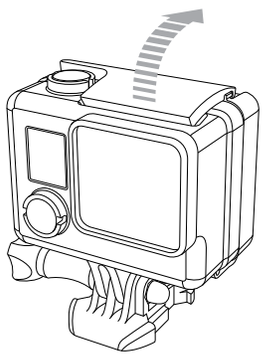
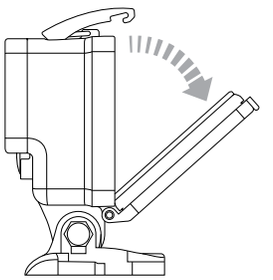
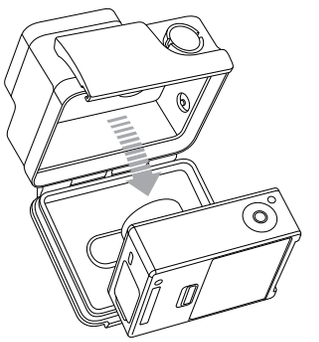

Per fissare la videocamera nella custodia:

1. Aprire la custodia e posizionare la videocamera.
2. Chiudere lo sportello della custodia.
3. Ruotare il braccio incernierato all'indietro ed fissare il labbro dell'aggancio alla parte superiore scanalata dello sportello della custodia.
4. Spingere l'aggancio verso il basso per incastrarlo in posizione.

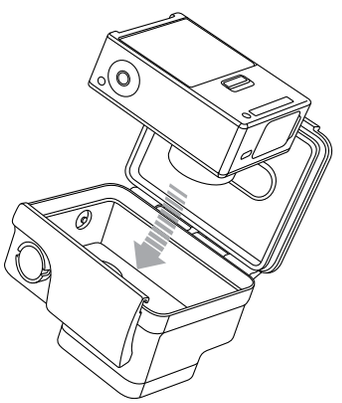
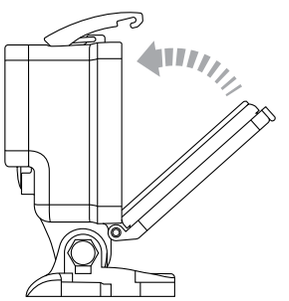
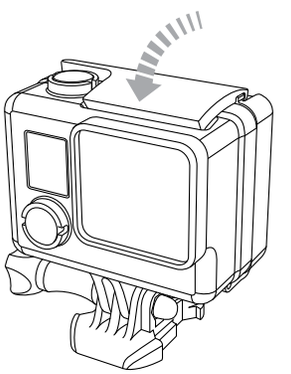

CUSTODIA DELLA VIDEOCAMERA

La custodia per la videocamera HERO3+ ha in dotazione due tipi di sportello posteriore: Skeleton (non impermeabile) e Standard (impermeabile).

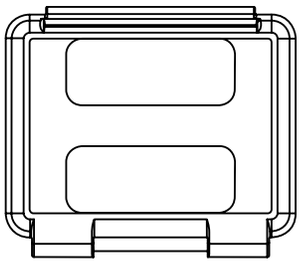

Sportello posteriore Skeleton

Lo sportello posteriore Skeleton (non impermeabile) garantisce una migliore qualità acustica perché lascia passare meglio il suono verso il microfono della videocamera. Inoltre, riduce il rumore del vento con velocità fino a 160 km orari, se montato su caschi, motocicli, biciclette e altri veicoli che si spostano a velocità sostenuta. Utilizzare questo sportello solo se non ci sono rischi di penetrazione di sabbia, sporcizia, polvere o acqua. L'utilizzo di questo sportello posteriore è inoltre consigliato all'interno di veicoli.

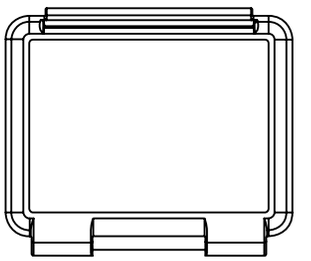

Sportello posteriore Standard

Lo sportello posteriore Standard impermeabilizza la custodia fino a 40 m. Utilizzare questo sportello per proteggere la videocamera dall'acqua e da altri rischi ambientali.

SUGGERIMENTO PRO:	Applicare Rain-X o altre soluzioni antipioggia alle lenti della videocamera per impedire la formazione di punti d'acqua quando si utilizza l'unità sotto la pioggia o in acqua. Se Rain-X non fosse disponibile, è possibile leccare periodicamente le lenti, come soluzione alternativa. Può sembrare strano, ma funziona.

SOSTITUZIONE DEGLI SPORTELLI POSTERIORI

È possibile cambiare lo sportello posteriore della videocamera HERO3+ in base al tipo di attività e alle condizioni di ripresa.

Per sostituire lo sportello posteriore:

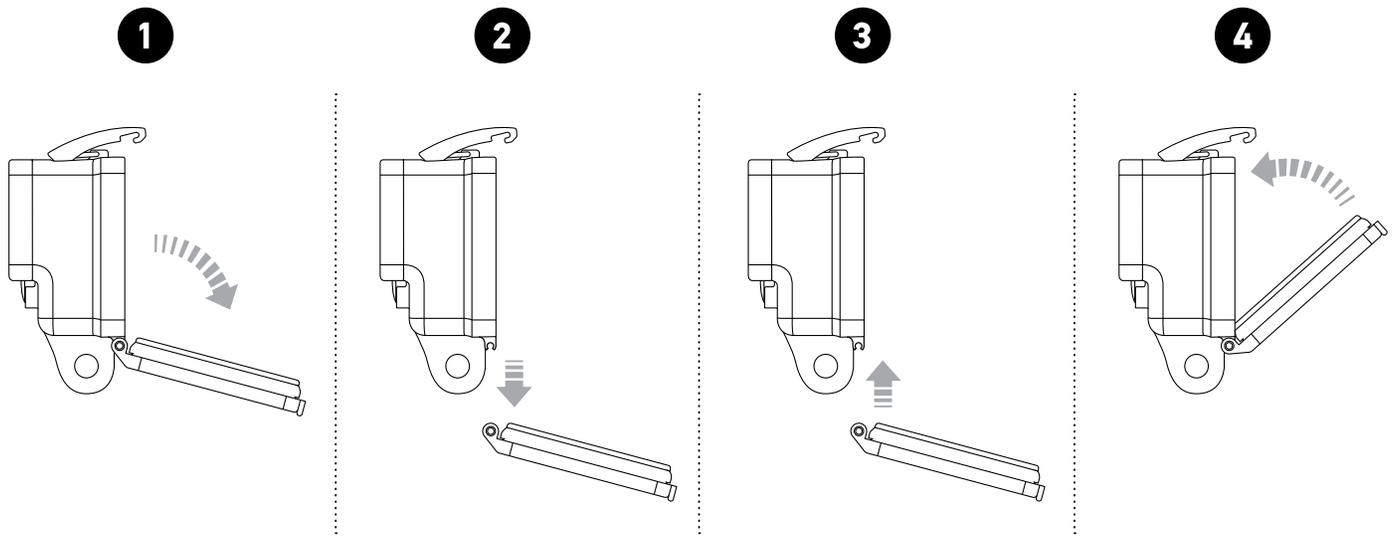

1. Aprire lo sportello della custodia in modo che penzoli verso il basso.
2. Tirare lo sportello posteriore finché non si sgancia dalla cerniera.
3. Allineare lo sportello posteriore di ricambio all'apertura della cerniera.
4. Spingere lo sportello posteriore verso l'alto finché non s'incastra in posizione.

PREVENIRE DANNI ALLA VIDEOCAMERA CAUSATI DALL'ACQUA

La guarnizione in gomma che segue il profilo della custodia della videocamera determina una barriera impermeabile che protegge HERO3+ in condizioni di umidità e sott'acqua.

Mantenere pulita la guarnizione in gomma della custodia della videocamera. Un capello o un granello di sabbia può essere sufficiente per causare infiltrazioni e danneggiare la videocamera.

Dopo ogni utilizzo in acqua salata, risciacquare l'esterno della custodia della videocamera con acqua dolce e asciugarla. La mancata esecuzione di questa operazione può causare la corrosione del perno della cerniera e l'accumulo di sale nella guarnizione, riducendo la capacità di tenuta della custodia.

Per pulire la guarnizione, risciacquare in acqua dolce e scuotere fino ad asciugarla (non usare panni, per evitare che i filacci danneggino la tenuta). Reinstallare la guarnizione nell'apposita scanalatura sullo sportello posteriore della custodia della videocamera.

AVVERTENZA: *La mancata osservanza di questi passaggi ogni volta che si utilizza la HERO3+ può causare infiltrazioni e danneggiare la videocamera, anche in modo irreversibile. La garanzia non copre i danni causati dall'acqua, se derivanti da una negligenza dell'utente.*

FISSAGGIO DELLA VIDEOCAMERA AI SUPPORTI

Per fissare la videocamera HERO3+ a un supporto, sarà necessario disporre di una fibbia a sgancio rapido, di una vite zigrinata o di altra ferramenteria, in funzione del supporto utilizzato. Per ulteriori informazioni sui supporti, visitare: **gopro.com/support**.

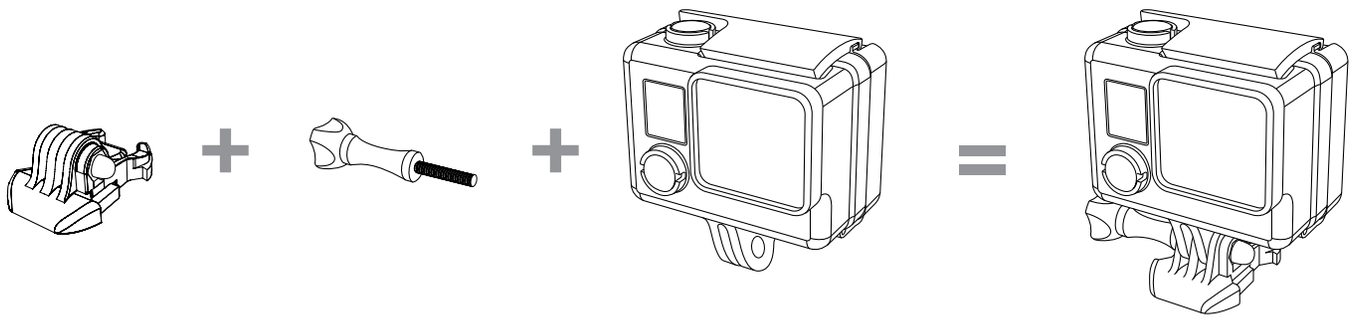

Fibbia a sgancio rapido + **Vite zigrinata** + **Custodia** = **Unità completa**

UTILIZZO DI SUPPORTI ADESIVI CURVI + PIATTI

I supporti adesivi curvi + piatti facilitano il fissaggio della videocamera a superfici curve e piatte come quelle dei caschi, dei veicoli e delle attrezzature. Utilizzando la fibbia sgancio rapido, la custodia assemblata della videocamera può essere agganciata e sganciata dai supporti curvi o piatti fissati.

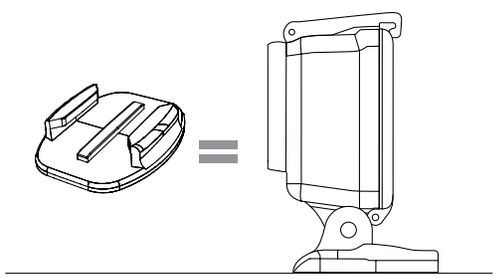

Supporto adesivo piatto

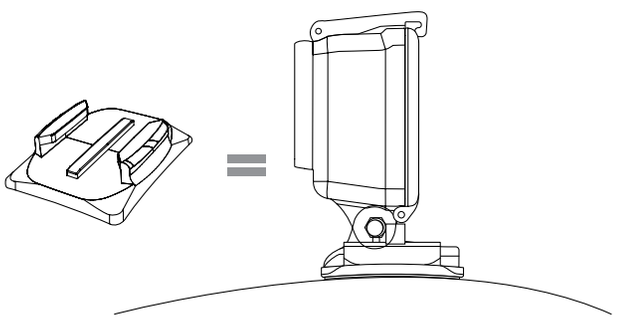

Supporto adesivo curvo

UTILIZZO DEI SUPPORTI

FISSAGGIO DEI SUPPORTI ADESIVI

SUGGERI-MENTO PRO:	Applicare esclusivamente su superfici pulite. Cera, olio, sporcizia o altri detriti compromettono l'adesione determinando un fissaggio debole con conseguenti rischi di perdere la videocamera.
	Fissare il supporto a temperatura ambiente. L'adesivo del supporto non si attacca correttamente se applicato in ambienti freddi o umidi, su superfici fredde o umide o se la superficie non è a temperatura ambiente.
	I supporti adesivi devono essere montati esclusivamente su superfici lisce. Le superfici porose o lavorate non sono in grado di garantire un fissaggio appropriato. Quando si applica il supporto, premere fermamente in posizione e e verificare che il contatto sia completo su tutta la superficie.
	Per un risultato ottimale, fissare il supporto 24 ore prima dell'uso.

▸Per ulteriori informazioni sui supporti, vedere: **gopro.com/support**.

Spinotto di bloccaggio

HERO3+ viene utilizzata mentre si praticano sport con forti impatti, come il surf o lo sci? Utilizzare lo speciale spinotto per bloccare in posizione le guide della fibbia a sgancio rapido ed evitare il rilascio accidentale della custodia dal supporto. L'anello circolare si posiziona sulla vite zigrinata e fissa lo spinotto di bloccaggio prevenendone la caduta o il rilascio.

ATTENZIONE
La mancata osservanza delle presenti istruzioni di sicurezza può causare danni al telecomando Wi-Fi o ad altri oggetti.

UTILIZZO CORRETTO
Il telecomando Wi-Fi contiene componenti delicati. Evitare di far cadere, smontare, aprire, schiacciare, piegare, deformare, forare, lacerare, esporre a microonde, incenerire, verniciare o inserire corpi estranei nel dispositivo. Evitare di utilizzare il telecomando Wi-Fi se è stato danneggiato - ad esempio, se il prodotto è rotto, forato o danneggiato dall'acqua.

MANTENERE PULITO LO SCHERMO LCD DEL TELECOMANDO WI-FI
Se lo schermo LCD dovesse entrare in contatto con contaminanti come inchiostro, tinte, trucchi, sporcizia, alimenti, olio e lozioni, pulirlo immediatamente, per evitare che si macchi. Per pulire lo schermo LCD, utilizzare un panno soffice e leggermente umido, ma non sfilacciato. Evitare l'uso di prodotti liquidi o umidi in prossimità delle aperture. Evitare l'utilizzo di detergenti per vetro, detergenti domestici, spray, solventi, alcool, ammoniaca o abrasivi per pulire lo schermo LCD.

RESISTENZA ALL'ACQUA
Evitare di immergere il telecomando Wi-Fi in più di 3 m di acqua. Non asciugare il telecomando Wi-Fi con una fonte di calore esterna, come un forno a microonde o un asciugacapelli. Eventuali danni al telecomando Wi-Fi causati da un'eccessiva pressione dell'acqua non sono coperti dalla garanzia.

UTILIZZO DI CONNETTORI E PORTE
Non inserire a forza un connettore in una porta. Verificare eventuali ostruzioni nelle porte. Se l'inserimento del connettore alla porta dovesse risultare difficile, è possibile che i due dispositivi non siano compatibili. Verificare che il connettore sia adatto alla porta e che sia correttamente posizionato rispetto ad essa.

MANTENERE IL TELECOMANDO WI-FI A TEMPERATURE ACCETTABILI
Il telecomando Wi-Fi è progettato per essere utilizzato a temperature comprese tra 0° C e 40° C e conservato a temperature comprese tra 0° C e 70° C. Le temperature estreme possono temporaneamente influenzare la durata delle batterie o il funzionamento del telecomando Wi-Fi. Evitare forti escursioni termiche o di umidità quando si utilizza il telecomando Wi-Fi, poiché ciò potrebbe favorire la formazione di condensa sul telecomando o al suo interno. Quando si utilizza il telecomando Wi-Fi o si ricaricano le batterie, è normale che il dispositivo si riscaldi. L'esterno del prodotto funziona come superficie di raffreddamento che trasferisce il calore dall'interno dell'unità all'aria esterna più fredda.

UTILIZZO CON ALTRI DISPOSITIVI ELETTRONICI
Gli utenti di ricetrasmettitori digitali (radiofari per valanghe) devono consultare il manuale utente del dispositivo in relazione all'utilizzo di videocamere GoPro e altri dispositivi GPS o elettronici durante le ricerche effettuate con radiofaro, per ridurre al minimo le possibili interferenze.

ASSISTENZA CLIENTI

GoPro si impegna al massimo per offrire la migliore assistenza possibile. Per contattare il servizio di assistenza clienti di GoPro, visitare il sito **gopro.com/support.**